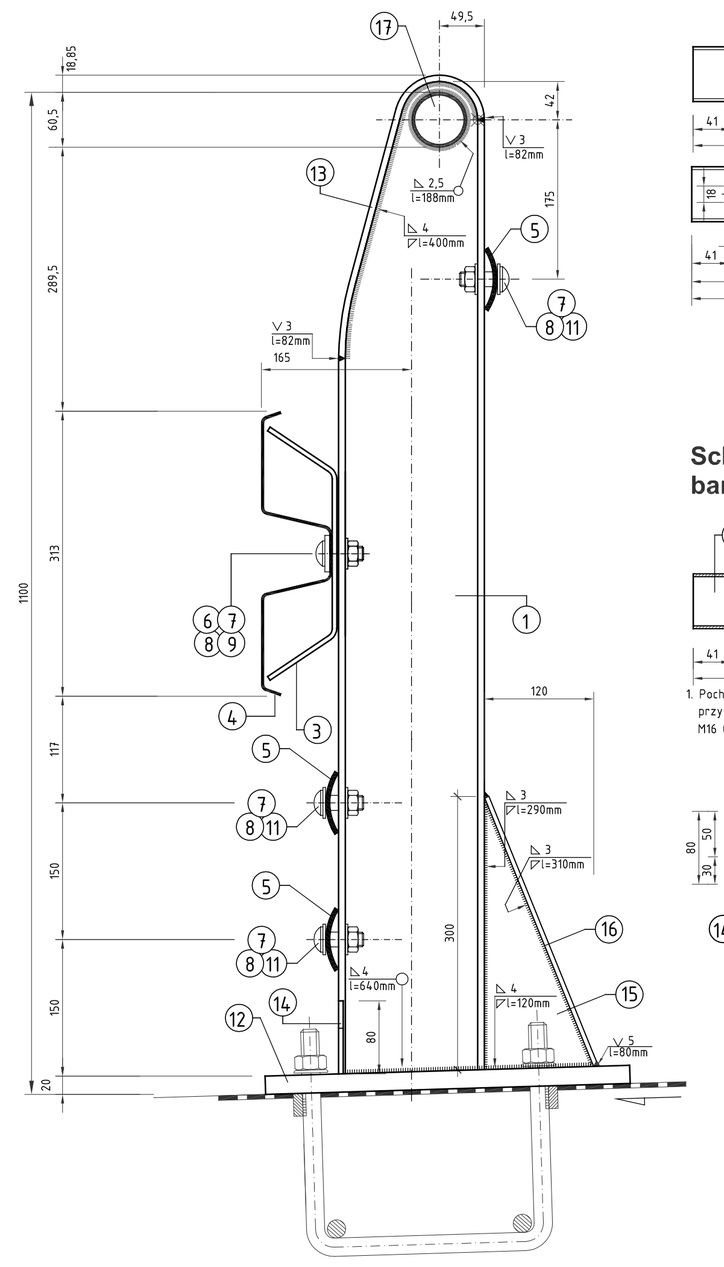

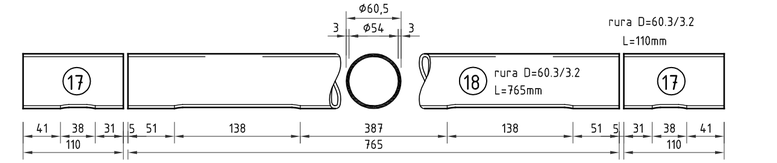

Schemat montażu pochwytu barieroporęczy

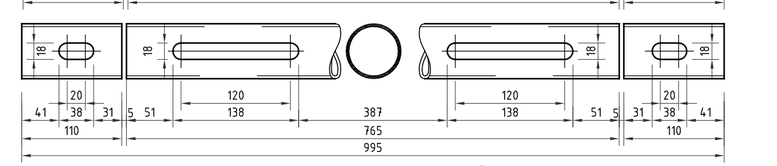

1. Pochwyt 19 wraz z wtyczkami 18 ustawić na pionowe elementy 17 znajdujące się na barieroporęczy i wstawiając wtyczki 18 w otwory ustawić na sztywno w otworze, wtyczki.

2. Zerwać wtyczki 18b oraz zatrzeć ustawień dodatkowych wtyczek 18b to zam 15

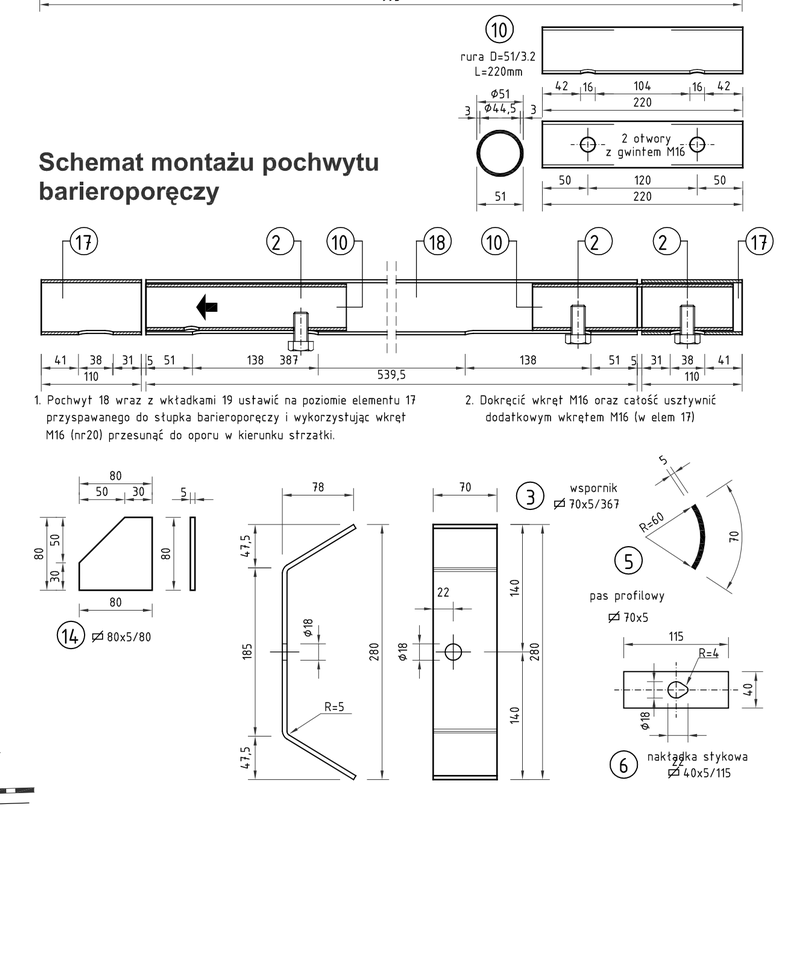

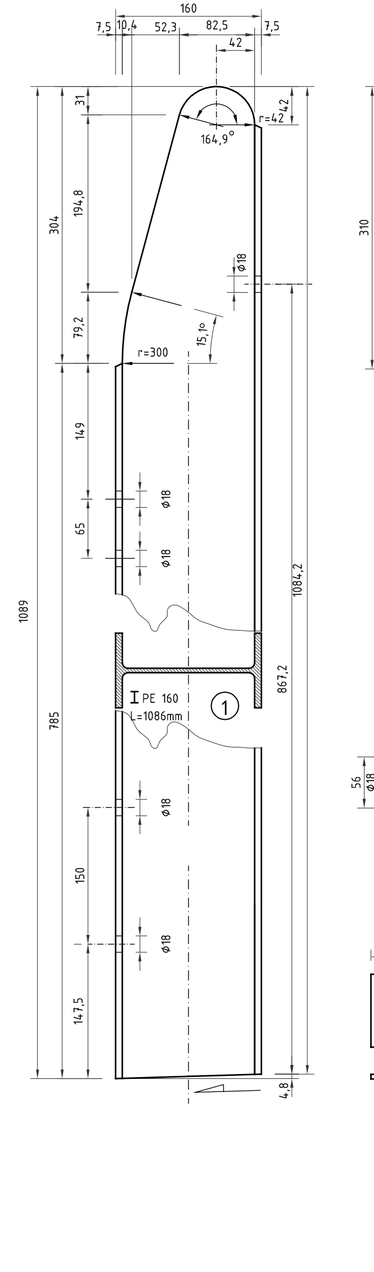

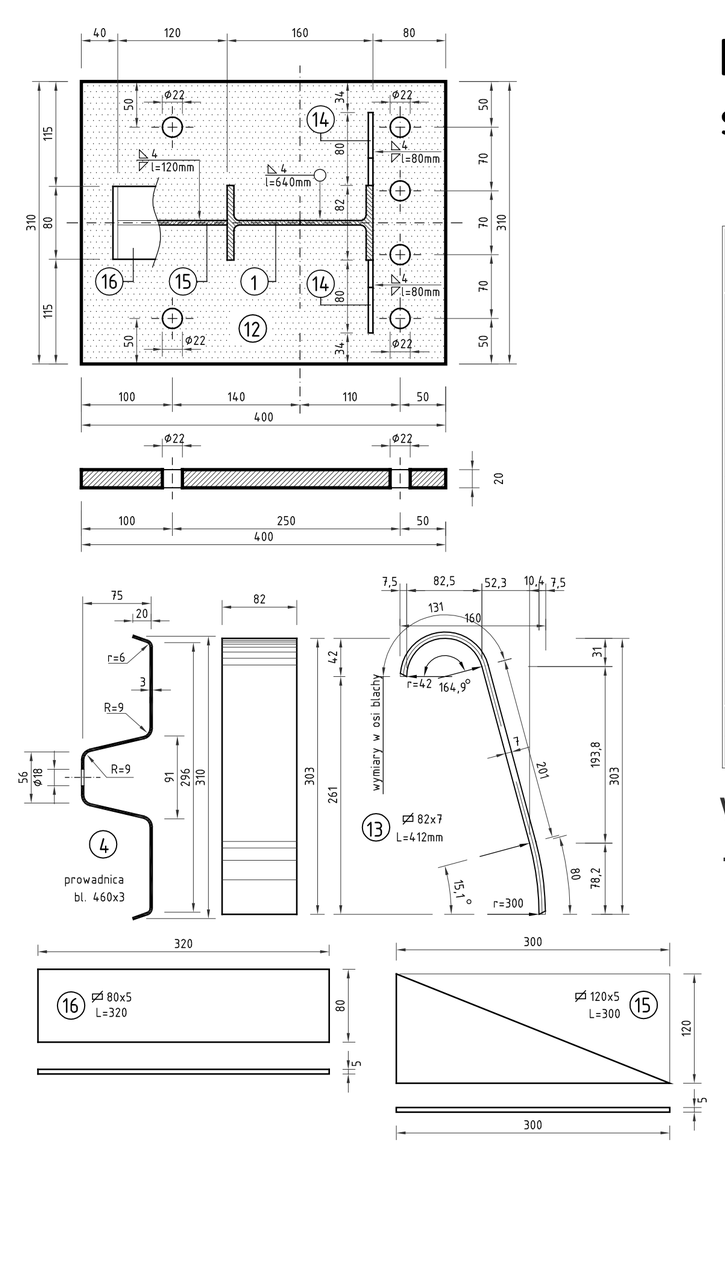

Barieroporęcz typu sztywnego

Zestawienie stali dla 1 m barieroporęczy

Nr	Nazwa elementu	Profil	Długość	Ilość	Masa [kg]		
			[mm]	[szt]	1kg/m	1 elementu	RAZEM
1.	stojak	⌀ 42x5	1661	1	9,86	16,38	16,38
2.	wsuwka	⌀ 42x5	1661	1	9,86 kg/100cm	0,07	0,08
3.	wzmocnienie prowadnicy	gB 15x5	367	1	2,75	1,01	1,01
4.	prowadnica	⌀ 16x5	1000	1	10,84	10,84	10,84
5.	pas profilowy	gB 15x5	1000	3	2,75	2,75	8,25
6.	nakładka	gB 15x5	35	1	2,75	0,10	0,10
7.	śruba rzymska	M16	40	1	10,36 kg/100cm	0,04	0,20
8.	nakrętka	M16		1	2,10 kg/100cm	0,02	0,02
9.	podkładka sprężysta	d_{16}/16		1	0,04 kg/100cm	0,00	0,00
10.	łącznik pochwytu	CH2x13/13	230	2	1,79	0,43	0,86
11.	podkładka blaszana	d_{16}/16		2	0,04 kg/100cm	0,06	0,12
12.	podstawa stojaka	gB 40x10	290	1	62,00	18,43	18,43
13.	pas stojaka	gB 15x5	40	2	2,75	0,11	0,22
14.	żebro	gB 15x5	40	2	2,75	0,11	0,22
15.	kowalec zaślepki	gB 15x5	100	1	2,75	0,27	0,27
16.	pas zaślepki	gB 15x5	200	1	2,75	1,10	1,10
17.	wspornik pochwytu	CH2x13/13	90	2	1,79	0,16	0,32
18.	pochwyt	CH2x13/13	1100	1	1,79	2,00	2,00
	masa spawin (20% masy łącznych elementów						1,76
	RAZEM STAL:					kg	68,7

Wykonać razem 2 x 21,33m

- masa całkowita barieroporęczy 2931,0 kg

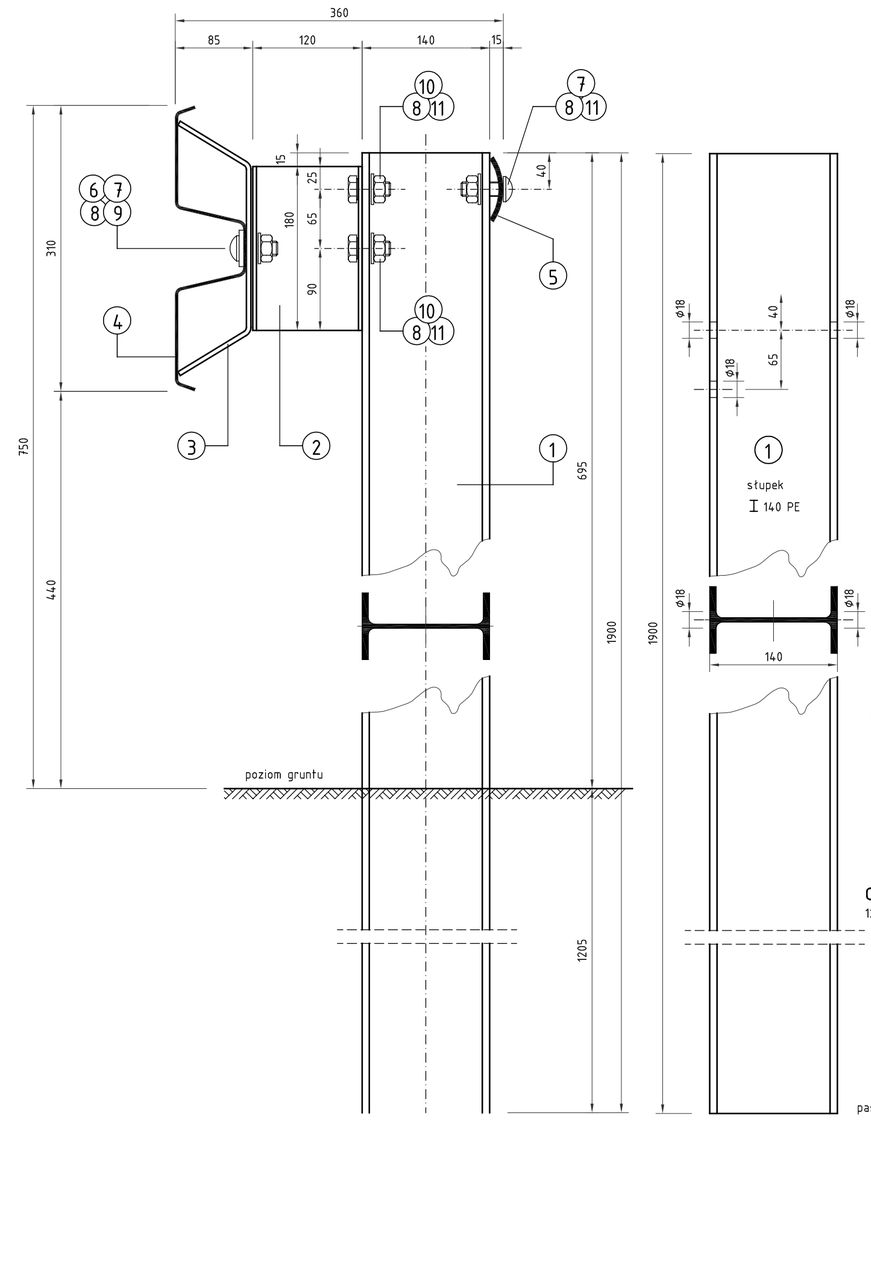

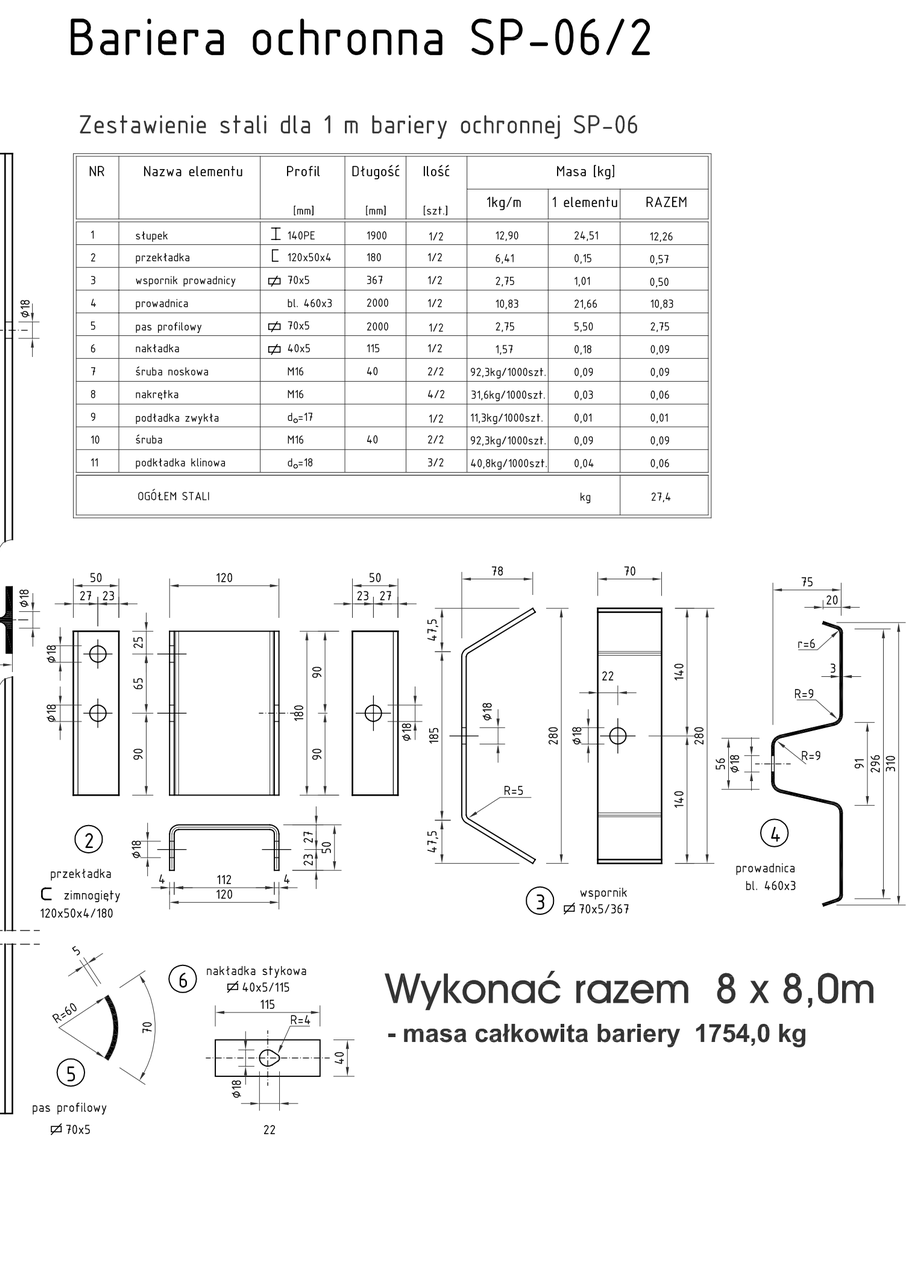

Bariera ochronna SP-06/2

Zestawienie stali dla 1 m bariery ochronnej SP-06

Nr	Nazwa elementu	Profil	Długość	Ilość	Masa [kg]		
			[mm]	[szt]	1kg/m	1 elementu	RAZEM
1	stojak	⌀ 42x5	1661	1/2	9,86	16,38	16,38
2	prowadnica	C 120x50x4	180	1/2	6,41	0,95	0,50
3	wspornik prowadnicy	gB 15x5	367	1/2	2,75	1,01	0,50
4	prowadnica	⌀ 16x5	2000	1/2	10,84	21,68	10,84
5	pas profilowy	gB 15x5	1000	1/2	2,75	2,75	1,38
6	nakładka	gB 40x10	70	1/2	2,51	0,18	0,09
7	śruba rzymska	M16	40	1/2	10,36 g/100cm	0,04	0,02
8	nakrętka	M16		1/2	2,10 g/100cm	0,01	0,01
9	podkładka sprężysta	d_{16}/16		1/2	0,04 g/100cm	0,00	0,00
10	śruba	M8	40	1/2	10,36 g/100cm	0,04	0,20
11	podkładka blaszana	d_{16}/16		1/2	0,04 g/100cm	0,06	0,30
	RAZEM STAL:					kg	27,14

Wykonać razem 8 x 8,0m

- masa całkowita bariery 1754,0 kg

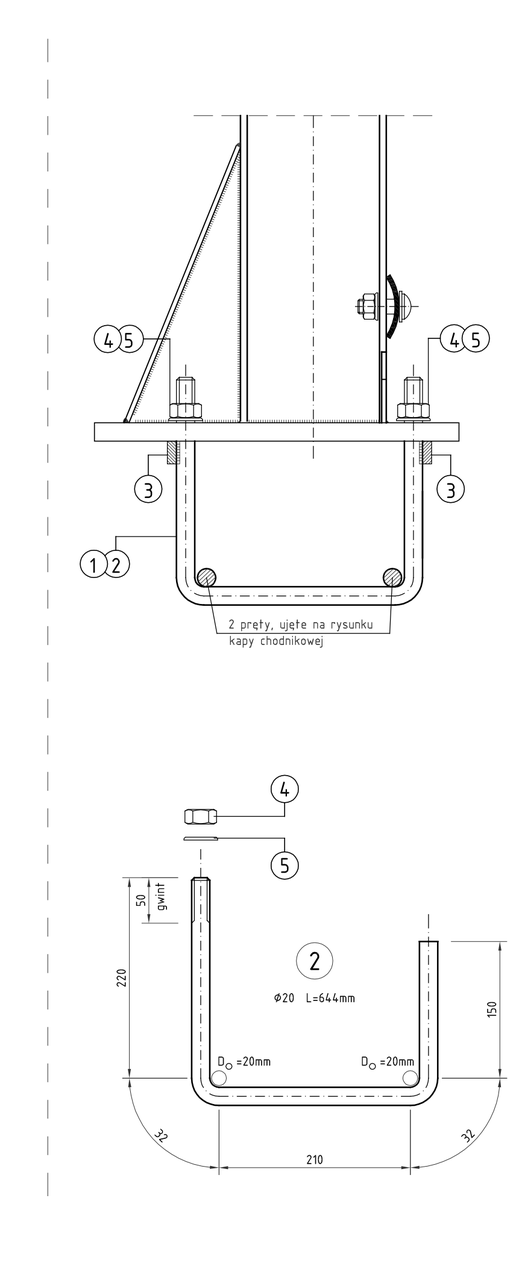

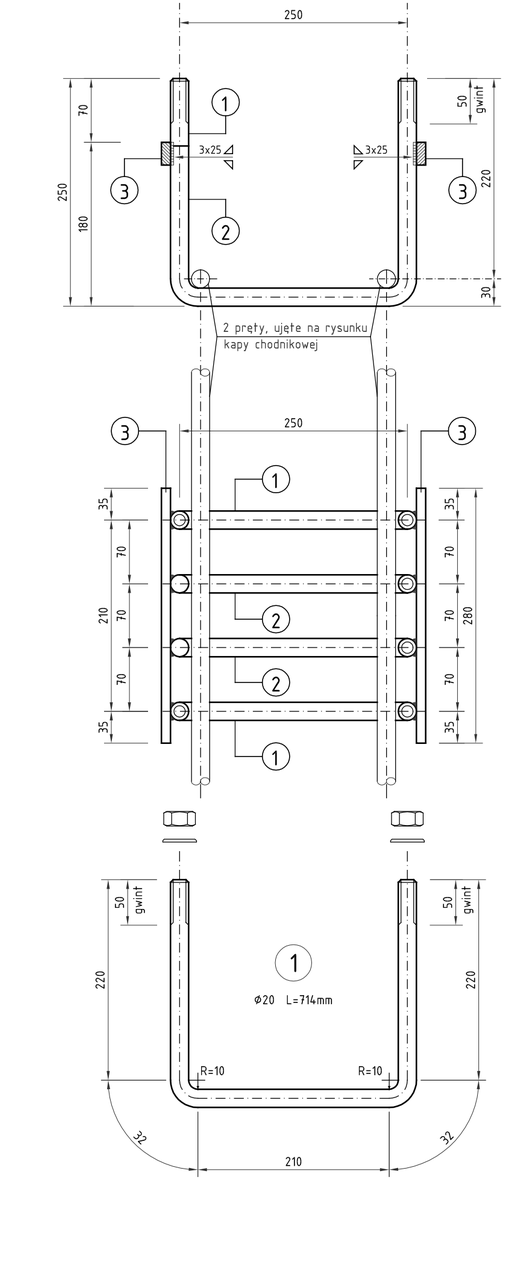

Kotwa barieroporęczy typu sztywnego

Zestawienie stali dla 1 kotwy

Nr	Nazwa elementu	Profil	Długość	Ilość	Masa [kg]		
			[mm]	[szt]	1kg/m	1 elementu	RAZEM
1	pręt kotwiący	⌀ 20	1 76	2	2,47	1,71	3,52
2	pręt kotwiący	⌀ 20	462	2	2,47	2,09	2,18
3	zbrojenie kotwy	⌀8 (Ca)0	280	2	1,96	0,55	1,0
4	nakrętka	M20		8	0,12 kg/100cm	0,06	0,27
5	podkładka sgn	d_{21}/21		8	0,12 kg/100cm	0,03	0,27
	masa spawin (20% masy łącznych elementów					kg	0,75
	RAZEM STAL:						8,48

Wykonać razem 2 x 22szt.

- masa całkowita kotew 370,0 kg

Konstrukcja barieroporęczy typu sztywnego wraz z kotwami oraz bariery SP-06/2 kotwionych w gruncie

skala 1:10

skala 1:5

Schemat barieroporeczy i barier SP-06/2

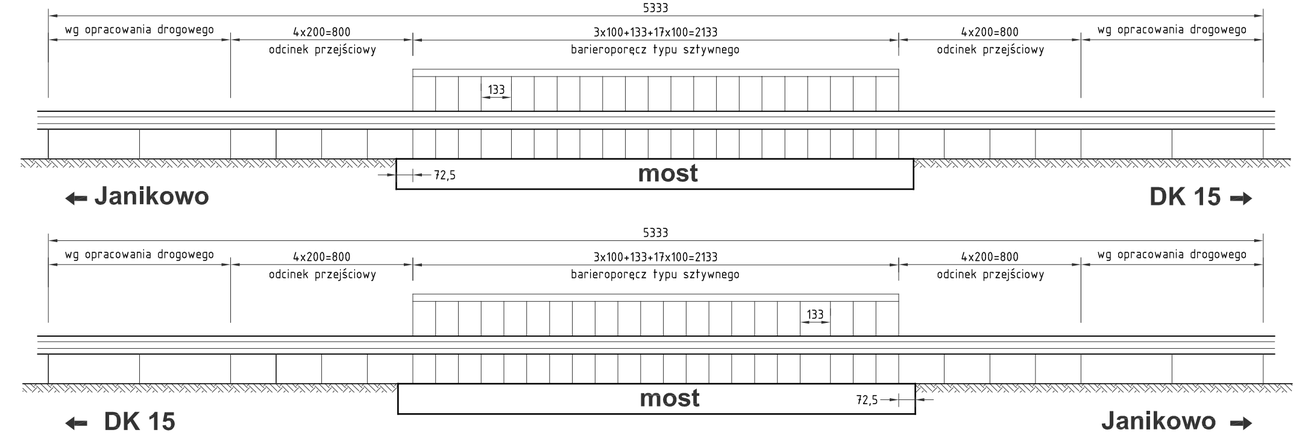

UWAGA :

Elementy stalowe zabezpieczyć antykorozyjnie wg Szczegółowych Specyfikacji Technicznych

Stal S 235

- masa łączna dla jednego ciągu barieroporęczy i barier SP-06/2 - 5164,0 kg

nr 14